ASTRALPOOL

SMART NEXT

ELEKTROLIZA

PREMIUM TRETMAN VODE

SMART NEXT
ELEKTROLIZA

m³ 30 - 180 | pH | ORP | g/L °C | TECH 10 000 h | PRIVATNI BAZENI

PREMIUM TRETMAN VODE

Elektroliza dostupna svima
Smart Next tretira bazene do 180m³ zahvaljujući dugotrajnoj ćeliji.

Jednostavnost touch sučelja

Postavljanje i upravljanje Smart Next-om nikada nije bilo jednostavnije i preglednije zahvaljujući izvrsnom ekranu na dodir.

Vrhunski dizajn i napredne funkcije
Smart Next može kontrolirati pH, klor (ORP) te se može upravljati putem Fluidra Connect&Go* sustava i aplikacije.

*S Connect Box modulom u Connect & Go upravljačkoj kutiji.

Modeli			Proizvodnja	Volumen vode*
SMART NEXT	SMART NEXT pH	SMART NEXT pH/Rx	Elektroliza	Do:
70058	70083	71692	7 g /h	30 m³
70060	70084	71693	12 g /h	50 m³
70062	70085	71694	21 g /h	90 m³
70063	70086	71695	30 g /h	140 m³
70064	70093	71696	40 g /h	180 m³

pH dodaci
(pH & pH/Rx modeli)

Redox dodaci (pH/ Rx modeli samo)

*Volumen vode odnosi se na rad 8 h/dan uz filtraciju i temperaturu vode 25°C (volumen vode je <25% ukoliko je temperatura vode iznad 25 °C

KORISNIČKO SUČELJE

1. Proizvodnja (0 - 100%)
2. KONFIGURACIJA MENU indikator
3. POKRIVAČ BAZENA indikator
4. Sistem STOP
5. SALINITET indikator
6. Temperatura vode
7 - 8. Displej: Temp, pH, gr/L, set pH, ORP, set ORP
9. HIGH (pH, Temp, gr/L, ORP) ALARM indikator.
10. Omogućeno PAMETNO DOZIRANJE mode indikator.
11. PUMPA-STOP alarm indikator
12. NISKO (pH, Temp, gr/L, ORP) ALARM indikator
13. pH, ORP SET-POINT indikator
14. OSIGURAČ DOZIRNE PUMPE ALARM indikator
15. pH, Temp, gr/L, ORP ALARM ikone
16. pH, Temp, gr/L, ORP ikonene
17. Sistem INFORMACIJE
18. SET-POINT tipka & Config Menu
19. KALIBRIRANJE tipka
20. Otključavanje ekrana
21. SMANJENJE proizvodnje & Config Menu (držati 10s kad je na 0%)
22. POVEĆANJE proizvodnje
23. ĆELIJA ALARM indikator
24. PROTOK ALARM indikator
25. Auto Cl mV ORP regulacija indikator
26. Vanjska kontrola klora (Cl ET)
27. Samo-čišćenje sistema POLARITY indikator

ELEKTROLIZA

Opis	Smart Next 7	Smart Next 12	Smart Next 21	Smart Next 30	Smart Next 40
Napajanje	230 V – 50/60 Hz				
Amperi	0,2A	0,4A	0,4A	0,8A	0,9A
Osigurač	1 AT	2 AT	2 AT	3,15 AT	4 AT
Izlaz	3.5 A x 2	6 A X 2	3.5 A X 6	6 A X 5	6.5 A X 6
Proizvodnja	7 g/h	12 g/h	21 g/h	30 g/h	40 g/h
Volumen vode (voda do 25°C, volumen -25% iznad 25°C)	30 m^3	50 m^3	90 m^3	140 m^3	180 m^3
Salinitet	5 g/L (mini / max = 4 - 10 g/L)				
Temperatura vode	Max 40°C				
Kućište	ABS				
Polaritet reverzibilni	2h, 3h and test				
Kontrola proizvodnje	0-100% (10 nivoa proizvodnje)				
Detekcija protoka (gas)	DA				
Mehanički Flow-Switch	Opcija				
Pokrivač bazena način rada	10 ... 90%. Suhi kontakt				
Vanjska proizvodnja kontrola	DA. Suhi kontakt				
Provjera ćelije funkcija	DA				
Pump Stop funkcija	DA, podesivo				
Salinitet Test	DA (u realnom vremenu)				
Sol alarm indikator	Visoko - Nisko				
Setup menu	DA				
Daljinska kontrola Fluidra Connect & Go	DA				

ĆELIJA

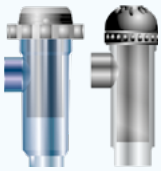

Opis	Smart Next 7	Smart Next 12	Smart Next 21	Smart Next 30	Smart Next 40
Elektroda (titan s opcijom samo-održavanja)	Trajanje ćelije : 8 000 – 10 000 h				
Min. protok (m_3/h)	2	3	5	6	8
Broj članaka	3	5	7	11	13
Kućište ćelije	Derivat metakrilata				
Instalacija	Ljepljenje PVC Ø63 mm				
Max pritisak	1 Kg/cm^2				
Temperatura vode	15 – 40°C max				

PH & REDOX SENZORI

Opis	Smart Next 7	Smart Next 12	Smart Next 21	Smart Next 30	Smart Next 40
Raspon mjerenja	0.00 - 9.99 (pH) / 0 - 999 mV (Redox - ORP)				
Raspon kontrole	7.00 - 7.80 (pH) / 600 - 850 mV (Redox - ORP)				
Odstupanje	+/- 0.01 pH / +/- 1 mV (Redox - ORP)				
Kalibracija	Automatski s kalibracijskim otopinama				
Kontrola izlaza (pH)	1 izlaz 230 V / 500 mA ac max (spoj dozirne pumpe)				
pH & ORP	Epoxy tijelo, 12x150mm, 0-80ºC				

DODATNE OPCIJE

Prekidač protoka/Sedlo

DIMENZIJE

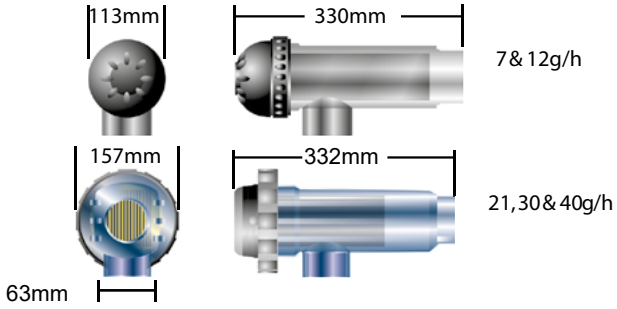

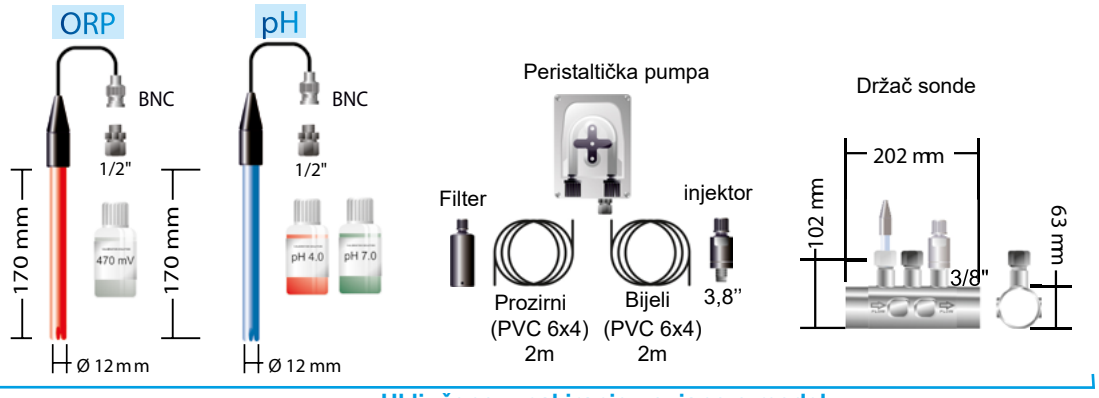

Uključeno u pakiranje - ovisno o modelu

SHEMA UGRADNJE

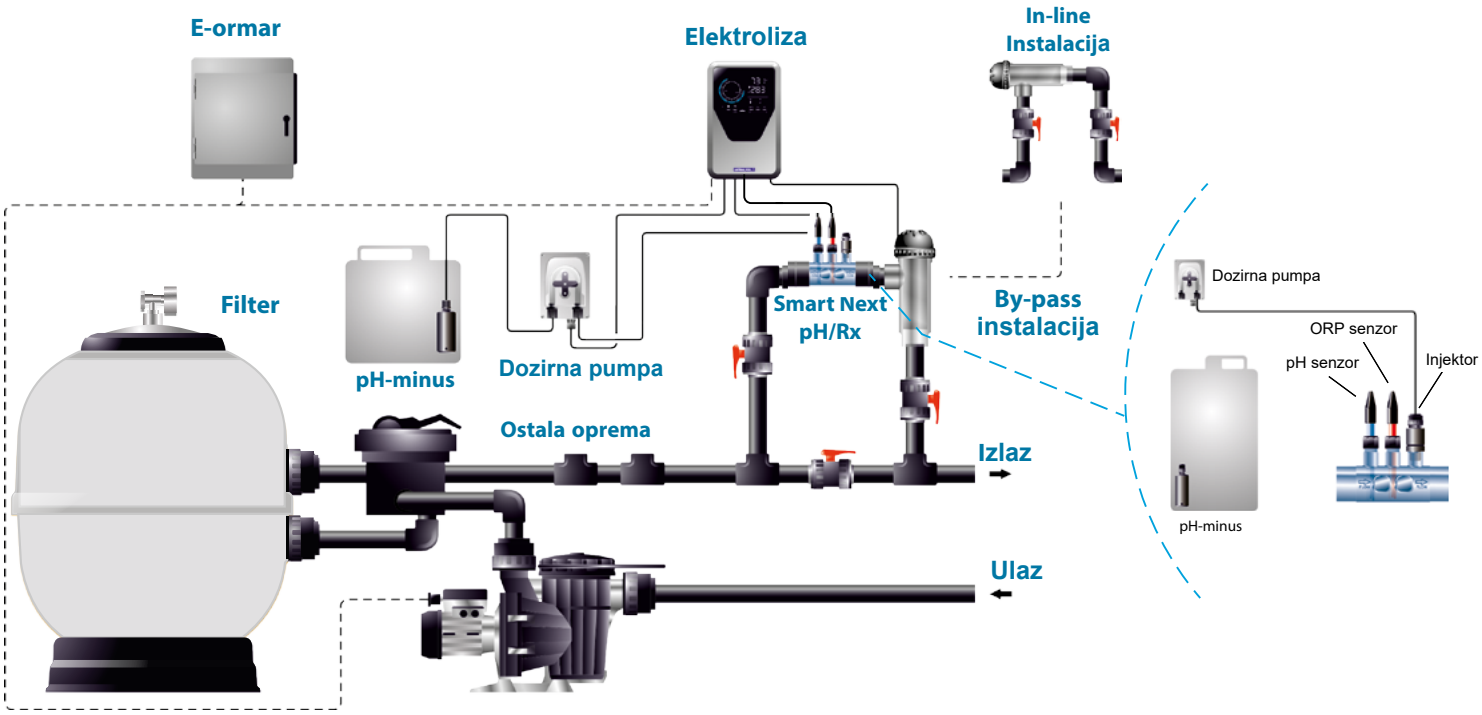

ASTRALPOOL

www.fluidra.hr